BioKey® Inside RFID

innovation made in germany

Neue Entwicklung BioKey® RFID

Die neue BioKey® Innovation basiert auf dem vielfach prämierten BioKey® Design und erweitern das modulare Baukastenprinzip BioKey® Inside als Ergänzung zum Fingerprint.

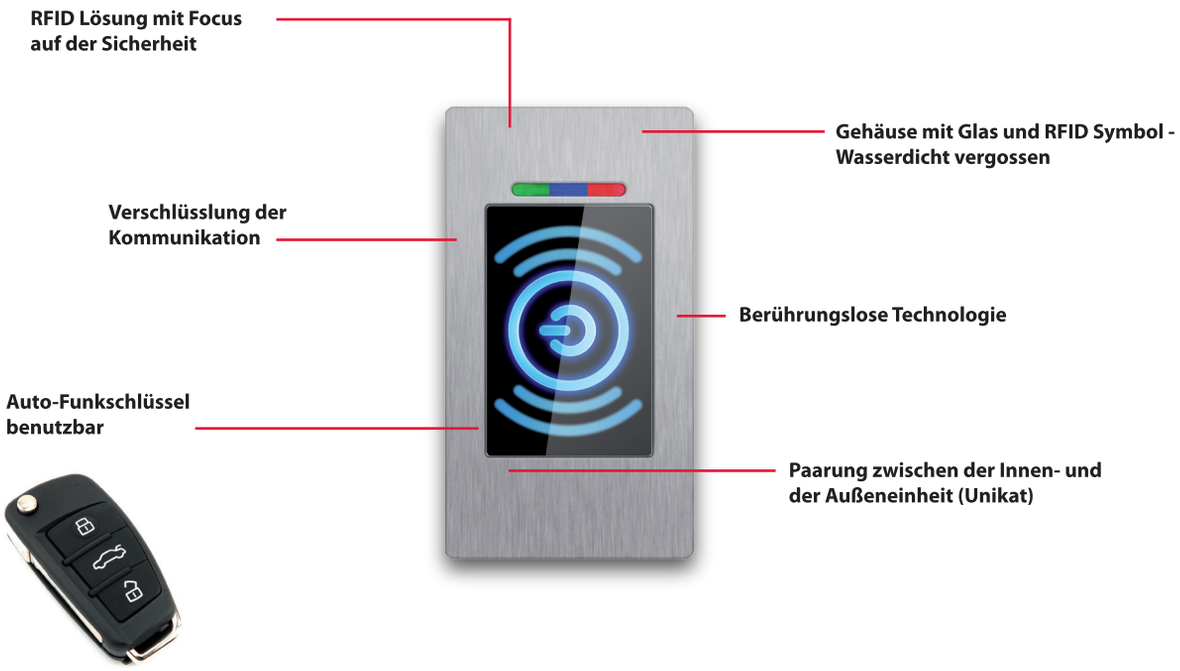

RFID - Berührungslose Technologie

RFID als modernes Kommunikationsmedium wird durch zunehmende Verbreitung bei Firmenzutrittskontrollen und in der Automobilindustrie immer gegenwärtiger. BioKey® RFID bietet nun die berührungslose Technologie als ideales Medium zur Türöffnung.

Um High-Tech Ansprüchen und dem Zeitgeist gerecht zu werden, hat IDENCOM bei Design, Gestaltung und vor allem bei der Materialverwendung neue Wege gesucht und gefunden. Das farbige Glass mit RFID Symbol und die BioKey® Platine werden in einem Gehäuse integriert und wasserdicht vergossen und eignen sich optimal für den witterungsunabhängigen Außeneinsatz.

Baukastensystem

Die BioKey® RFID hat das vielfach ausgezeichnete und bewährte „Modularkonzept" von BioKey® Inside vollständig beibehalten. Mit den unterschiedlichen Produktvarianten, die auch für die Unter- und Aufputzanwendung angeboten werden, bietet sich nun für Unternehmen der unterschiedlichsten Branchen im stark expandierenden Markt der Zutrittskontrollen die Möglichkeit, das eigene Portfolio mit passenden, hochqualitativen Produkten der jeweiligen Technologie zu erweitern bzw. zu ergänzen.

Kompatibilität

Ein vorhandener Autofunkschlüssel kann als Batch (Transponder) weiter verwendet werden.

Durchdachte Sicherheit

Ein in der Hochsicherheitsanwendung anerkanntes Verschlüsslungsverfahren wird standardmäßig integriert. Um mögliche Manipulationen auszuschließen, wird zusätzliche eine Paarung zwischen der Innen- und der Außeneinheit im Werk durchgeführt um ein Unikat herzustellen.

reddot design award winner 2012

GOLD AWARD Product DESIGN+ TECHNOLOGY AWARD MATERIALICA 2011

DESIGN PLUS powered by: light+building

product design award 2011

Designpreis Deutschland 2011 NOMINIERT

INDUSTRIE PREIS 2011 KATEGORIESIEGER

German Design Award 2012 NOMINEE

IDENCOM Germany GmbH • Schillerstraße 56-58 • D 10627 Berlin • Tel.: +49-30-39 88 39 310 • Fax.: +49-30-39 88 39 318 • www.idencom.com • info@idencom.com
BioKey® is a registered trademark of IDENCOM AG (Switzerland). All other names are the property of there respective owners.

BioKey® Inside RFID

innovation made in germany

03/2016

Bestellung per Fax: +49 - 30 - 39 88 39 318 / per E-Mail: sale@idencom.com

Türintegration mit frontaler Befestigung mit Blackbox

Mir sind die Einkaufskonditionen bekannt: ☐ ja

	Artikel-Nr.	Hersteller Ursprungsland	UVP Listenpreis	Stück
BioKey® Inside RFID Universal für alle Motorschlösser	678 800	Deutschland	398 ,00 €	
BioKey® Inside RFID GU A-Öffner Motorschloss	678 801	Deutschland	398 ,00 €	
BioKey® Inside RFID KFV Genius Motorschloss	678 802	Deutschland	398 ,00 €	
BioKey® Inside RFID Fuhr Automatic Motorschloss	678 803	Deutschland	398 ,00 €	
BioKey® Inside RFID Winkhaus Blue Motion Motorschloss	678 804	Deutschland	398 ,00 €	
BioKey® Inside RFID Winkhaus STV-EAV Motorschloss	678 805	Deutschland	398 ,00 €	
BioKey® Inside RFID Roto Frank Motorschloss	678 806	Deutschland	398 ,00 €	
BioKey® Inside RFID MACO Motorschloss	678 807	Deutschland	398 ,00 €	
BioKey® Inside RFID Assa Abloy Motorschloss	678 808	Deutschland	398 ,00 €	
BioKey® Inside RFID E-Öffner (DC, Sonderanfertigung bis 1500mA)	678 809	Deutschland	398 ,00 €	

Preise netto ohne Mwst.
Diese Preisliste ersetzt alle vorhergehenden.

Ausschnitt Kabelplan

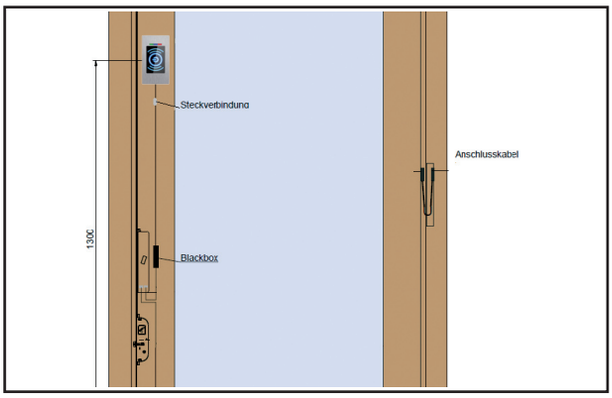

Explosionszeichnung Kernelement

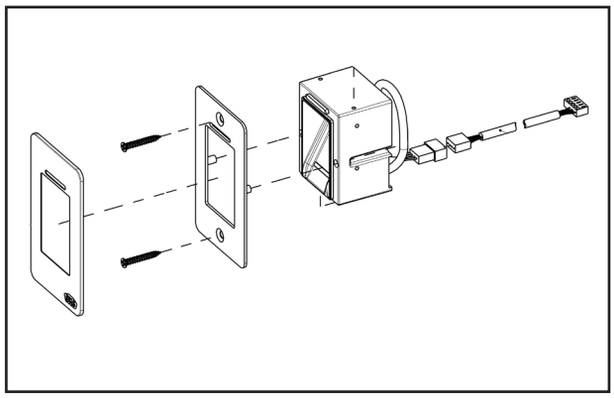

Fräsmaß

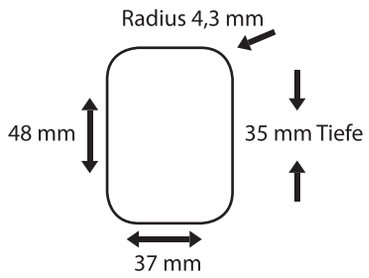

Einbau in drei Arbeitsschritten

1. Fräsung und Montage
2. Verkabelung (plug & play)
3. Prüfung: Autotest-Funktion mit 0 -> OK
   (Eingabe mit IR KeyPad)

IDENCOM Germany GmbH • Schillerstraße 56-58 • D 10627 Berlin • Tel.: +49-30-39 88 39 310 • Fax.: +49-30-39 88 39 318 • www.idencom.com • info@idencom.com
BioKey® is a registered trademark of IDENCOM AG (Switzerland). All other names are the property of there respective owners.